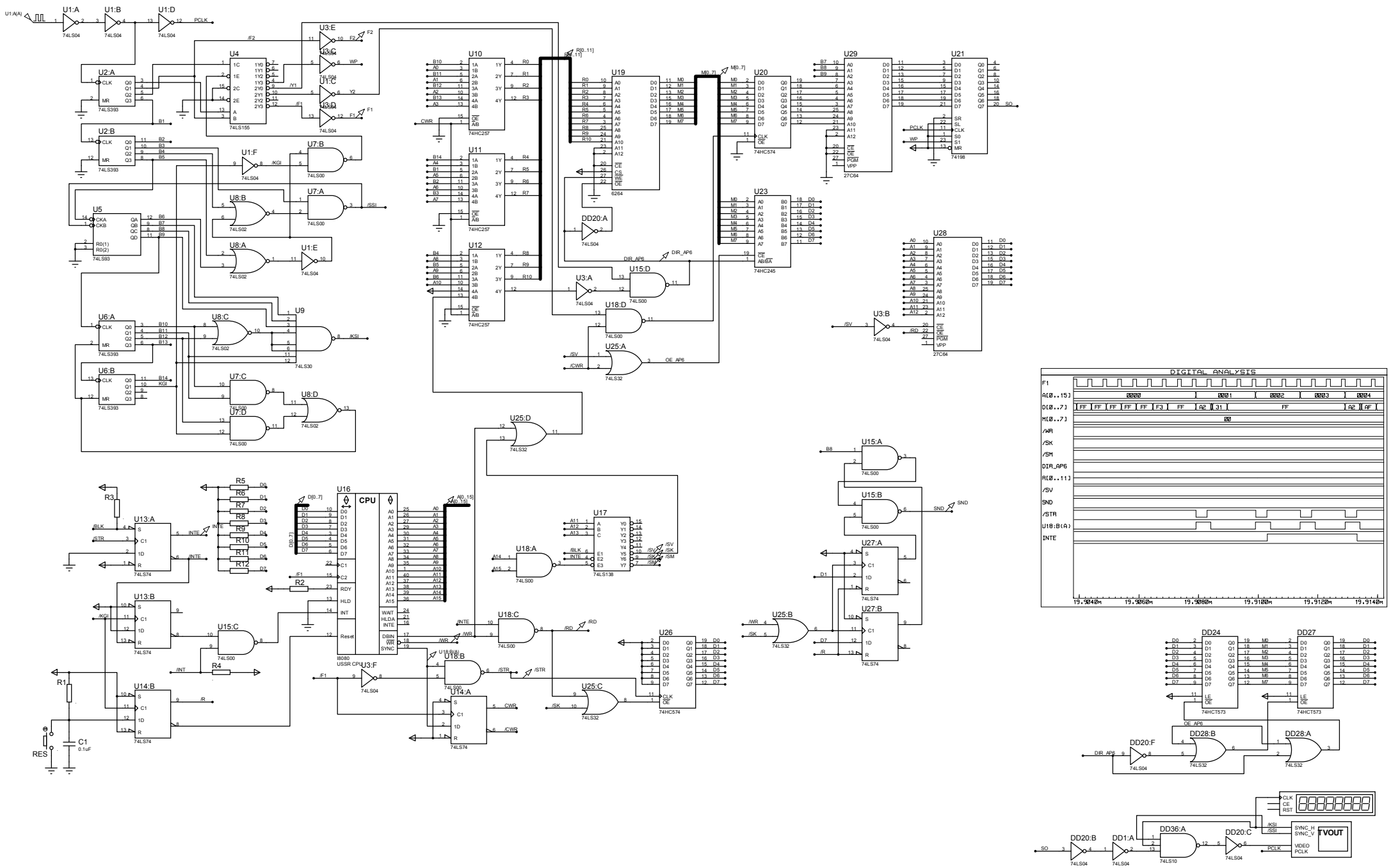

U1:A
U1:B
U1:D
74LS04
PCLK
U2:A
U2:B
74LS393
U4
74LS155
U3:E
U3:C
U1:C
U3:D
U1:F
U7:B
U7:A
U8:B
U8:A
U1:E
U5
74LS93
U6:A
U6:B
U8:C
U9
74LS30
U7:C
U7:D
U8:D
74LS02
74LS00
U10
74HC257
U11
U12
U19
6264
U20
74HC574
U29
27C64
U21
74198
U23
74HC245
DD20:A
U3:A
U15:D
U18:D
U25:A
74LS32
U28
U3:B
U25:D
U15:A
U15:B
U27:A
U27:B
U25:B
U16
CPU
I8080
USSR CPU
U17
74LS138
U18:A
U18:C
U18:B
U14:A
U3:F
U13:A
U13:B
U14:B
U15:C
U26
U25:C
R1
R2
R3
R4
R5
R6
R7
R8
R9
R10
R11
R12
C1
0.1uF
RES
DIGITAL ANALYSIS
F1
A[0..15]
D[0..7]
M[0..7]
/WR
/SK
/SM
DIR_AP6
R[0..11]
/SV
SND
/STR
U18:B(A)
INTE
19.9040M
19.9060M
19.9080M
19.9100M
19.9120M
19.9140M
DD24
74HCT573
DD27
74HCT573
DD28:B
DD28:A
DD20:F
DD20:B
DD1:A
DD36:A
74LS10
DD20:C
TVOUT
SYNC_H
SYNC_V
VIDEO
PCLK